KERASAN

istruzioni per una corretta istallazione dei copriwater FLO //EGO

Instructions for proper installation of FLO//EGO toilet seat covers

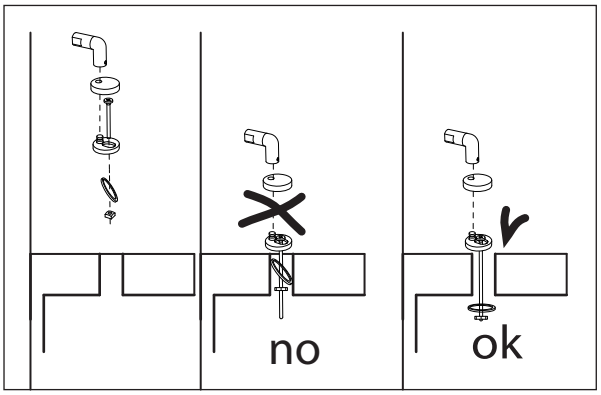

1
nell' inserire la rondella fare attenzione a svitare tutto il dado fino alla estremità della barra filettata e assicurarsi che la rondella si posizioni in orizzontale oltre il foro all' interno del vaso

1
When inserting the washer, make sure to completely loosen the nut until the end of the threaded rod and ensure the washer is positioned horizontally under the hole inside the toilet bowl.

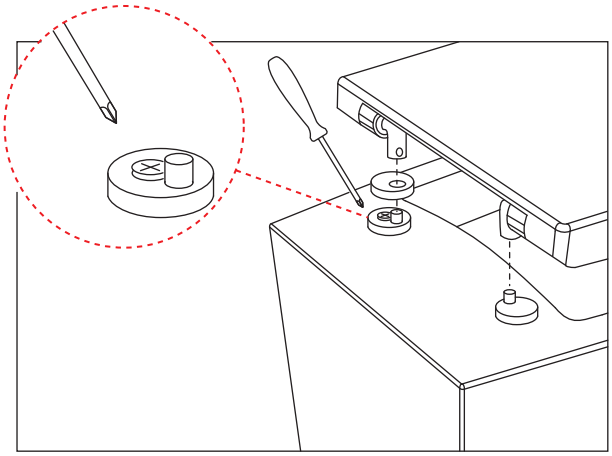

2
una volta inseriti i perni nei fori del vaso stringerli appena, senza serrare definitivamente, infilare le cerniere nei perni ed allineare il copriwater al profilo del vaso, togliere delicatamente il coprivaso senza spostare i perni, ed infine bloccare con un cacciavite i perni sulla ceramica.

2
Once the pins are inserted into the holes of the toilet bowl, tighten them slightly, without fully tightening, slide the hinges into the pins and align the toilet seat cover with the bowl's profile, gently remove the seat cover without moving the pins and, using a screwdriver, lock the pins down on the toilet bowl.

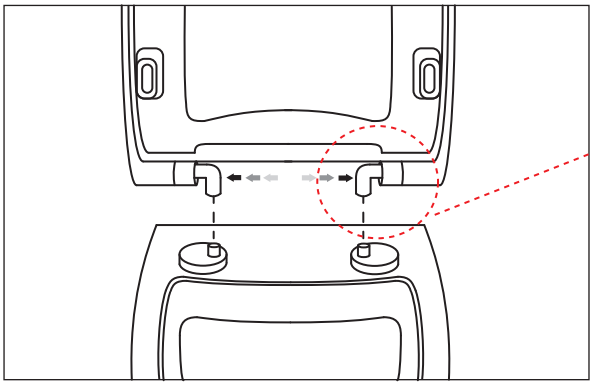

3
importante , e fondamentale ai fini del funzionamento soft close, le cerniere debbono entrare completamente all' interno dei fori del copriwater vedi foto di esempio.

3
Important and essential for proper soft close function, the hinges must fully fit into the holes of the seat cover; see the sample picture

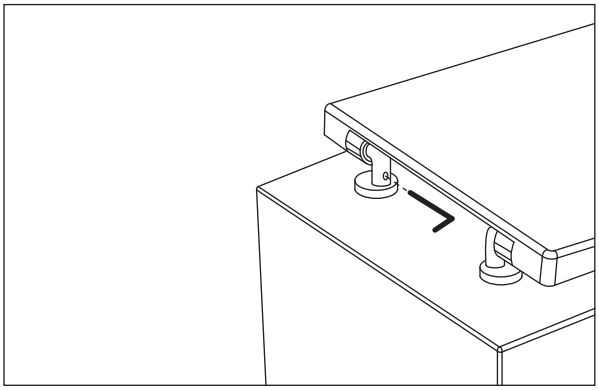

4
infine, bloccare le cerniere ai perni con l'apposita chiave esagonale in dotazione.

4
Lastly, fully tighten the hinges to the pins using the special allen key supplied

Kerasan S.r.l. Zona Indust. Loc. Prataroni 01033 Civita Castellana (VT) - ITALY
Tel.+39.0761.542018 (ra) Fax +39.0761.540627 kerasan@kerasan.it
www.kerasan.it